NOVA TYP
SOLAR SO

INTELLIGENTE SOLARLEUCHTE
SOLARPANEL AUF OBERSEITE
LEISTUNG BIS 100W
MONOKRISTALLINE SILIZIUM-SOLARZELLE



CE | RoHs | IK 08 | IP 66 | >50.000 h | PF >0.95 | Ra 70



- NOVA TYP SOLAR SO
- Effiziente Solar Mastaufsatzleuchte
- Lichtverteilung direkt strahlend
- Solarpanel befindet sich auf der Oberseite
- Integrierte Bauweise mit monokristalliner Silizium-Solarzelle, Umwandlungseffizienz > 21%, Leistungsabfall nach 10h < 10%
- Batterie, Controller und LED-Modul sind unabhängig voneinander installiert
- Lichtmodul horizontal und vertikal verstellbar
- Ausstrahlwinkel 60°, 90° / Typ II, Typ III
- Intelligente Lichtsteuerung gewährleistet einen sicheren und zuverlässigen Betrieb
- Autonome Betriebsdauer für mehr als fünf Regentage
- Ladezeit Akku 6-7h
- Bewegungs- und Tageslichtsensor
- Integrierte Licht- und Zeitsteuerung
- Drei mögliche Lichtszenen, 12h Licht pro nacht
- Farbe Leuchtengehäuse in grau
- Lebensdauer (tq25°C) 50.000h
- IK 08
- Schutzart IP66
- Für Zopfmaß mit Durchmesser 60mm
- Temperaturbereich (ta) -20° bis +60°C

Lichtmasten auf Anfrage lieferbar.

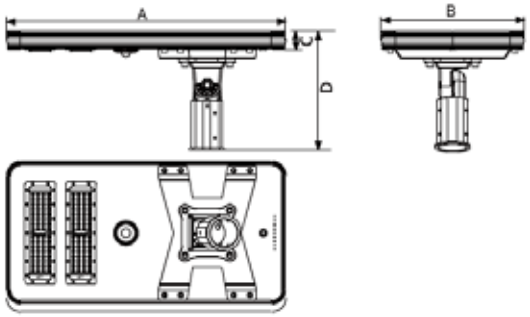

Integrierte Licht- und Zeitsteuerung



Tagbetrieb
Licht aus,
Akku lädt

Nachtbetrieb
Licht- und Zeit-steuerung ein
Em = 8lx

Morgens
Licht aus bei Umgebungs-helligkeit
Em > 10lx

Artikelnummer	Leistung [W]	Lichtstrom [lm]*	Farbtemperatur [K]	Effizienz [lm/W]	Farbwiedergabe [Ra]	Maße A x B x D [mm]
SO-SOLAR-40W-7X0	40	6.400	2700-6500	160	70	685,5 x 350.5 x 291
SO-SOLAR-60W-7X0	60	9.600	2700-6500	160	70	838,5 x 350.5 x 291
SO-SOLAR-80W-7X0	80	12.800	2700-6500	160	70	1080,5 x 350.5 x 291
SO-SOLAR-100W-7X0	100	16.000	2700-6500	160	70	1230,5 x 350.5 x 291

Um die Farbtemperatur zu bestimmen, ersetzen Sie das X in der Artikelnummer mit der entsprechenden Nummer: X = 3 für 3000K; X = 4 für 4000K.